15) Connais-tu toutes les parties d'une automobile ? **Complète** la grille !

VERTICAL

1. On me remplit de bagages et autres objets.

2. En caoutchouc, je suis tout raplapla quand je suis crevé.

4. Nous éclairons la route dans le noir.

5. Nous sommes écrasées par des pieds pour que la voiture accélère ou freine.

7. L'automobile en a quatre, le vélo et la moto deux.

HORIZONTAL

3. Je suis rond et vos mains se posent à 10h10 sur moi.

6. Quand je suis vide, c'est la panne sèche.

8. Electrique, à essence ou à vapeur, grâce à moi on avance sans effort.

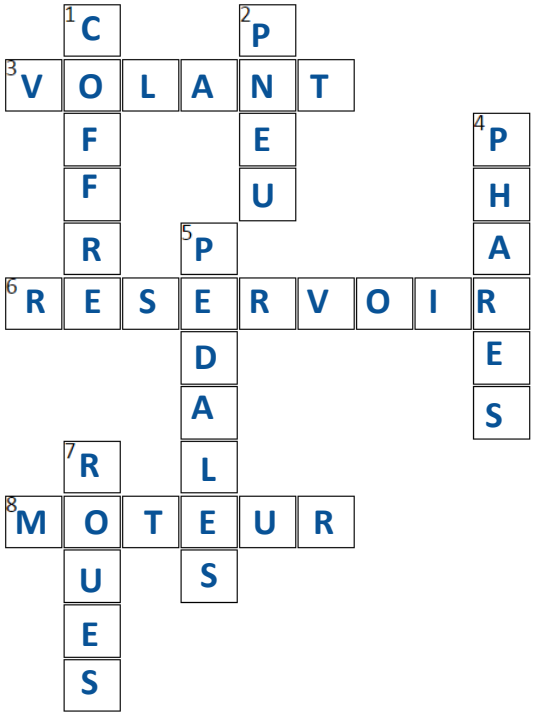

16) **Félicitations**, tu as fini la visite des halls ! **Dessine** ci-dessous le véhicule que tu as préféré !

BIENVENUE DANS LES HALLS DU MUSÉE !

CORRIGÉ

Suis le sens de la visite pour répondre aux questions. Bonne chance !

HALL GORDINI

1) Comment appelle-t-on cette voiture ?

Un Taxi de la Marne

2) Observe bien, à quoi peut-on reconnaître que c'est un taxi ?

A son taximètre sur le côté !

Au début de la Première Guerre mondiale, les taxis de Paris (modèles Renault type AG) ont été **réquisitionnés par l'armée** pour transporter des soldats sur le front.

En automobile, le **châssis mécanique** est le cadre en métal (bas de la voiture) qui « porte » toute la mécanique et la forme de la voiture.

3) **Trouve** un châssis mécanique dans l'exposition. Quel est le nom de son fabricant ? Cottin-Desgouttes

La **carrosserie**, c'est l'habillage du véhicule. Elle lui donne sa forme. La carrosserie est en bois. Pour la fabriquer, le carrossier fabrique d'abord une structure, comme un squelette d'automobile.

4) En vois-tu une ?

- [x] OUI
- [ ] NON

5) Quelle forme pourra avoir la voiture avec ce début de carrosserie ? **Entoure** la bonne réponse.

6) Dans le Hall Gordini, il y a des marques de voitures de luxe connues. Trouve :

Un constructeur **anglais** : Rolls-Royce

Un constructeur **français** : Citroën

Un constructeur **allemand** : Mercedes

Un constructeur **italien** : Maserati

7) De quel pays vient le constructeur **Bugatti** ? La France !

8) Cette voiture a des portes qui s'ouvrent par le haut. On les appelle **des ailes**_____? **Entoure** les bonnes réponses !

HALL PRADEL

9) Cette drôle de voiture est **électrique**. Dans son coffre, elle cache **une tonne de batteries** ! D'ailleurs, sauras-tu distinguer où est l'avant et où est l'arrière ? **Note** le ci-dessous.

Arrière

Avant

Un **transport en commun**, c'est un véhicule qui permet à plusieurs personnes de se déplacer sur un même trajet. **Observe** les différents transports en commun dans le Hall Pradel.

10) Quelle est la différence entre un **tramway** et un **omnibus** ?
Le tramway circule sur des rails, mais pas l'omnibus.

11) Trouve un **tramway** et note ses arrêts :
Bellecour—Vaise—Pont d'Ecully

Jusqu'aux années 1960, les voitures de courses avaient une **couleur selon les pays**. L'Italie roulait en rouge, l'Angleterre en vert, l'Allemagne en blanc ou argenté...

12) Observe les **voitures de course**, elles sont toutes d'un bleu assez similaire. Cette couleur était la couleur d'un pays, **lequel** ?
La France !

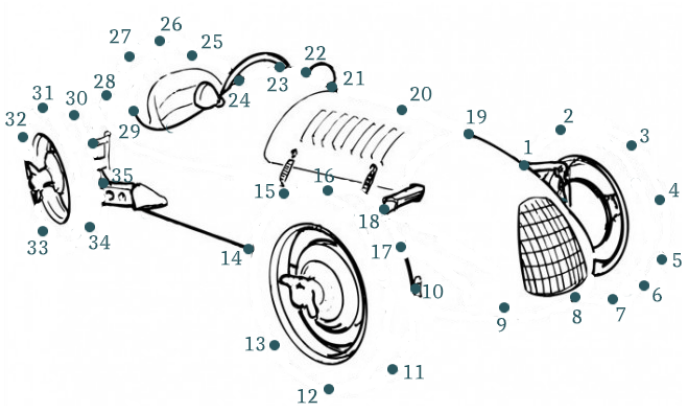

13) Trouve la **Renault Vivastella**, à quels célèbres inventeurs lyonnais a-t-elle appartenue ? Aux frères Lumière

14) Qu'ont-ils inventé ? Le cinématographe, ancêtre du cinéma !